ГЕОпроект
ООО «ГЕОпроект»
адрес: 355 020, Ставропольский край,
г. Ставрополь, ул. Достоевского, 75.
телефон: 8-928-304-15-00
e-mail: geoproekt26@yandex.ru

Саморегулируемая организация Союз
«Проектировщики Северного Кавказа»
СРО-П-135-15022010.
Регистрационный номер П-135-002634096352-0233 от 10 июня 2016 г.

Заказчик: АО «Агрохлебопродукт»

«МТФ на 2000 фуражных коров № 8 Ставропольского края», расположенная на з/у К.Н. 26:35:020103:12 в границах ОАО «Марьинское»

Рабочая документация

Архитектурные решения

Склад минеральных кормов (позиция 9 по ГП)

3/07-22-АР8

г. Ставрополь 2022

ГЕОпроект
ООО «ГЕОпроект»
адрес: 355 020, Ставропольский край,
г. Ставрополь, ул. Достоевского, 75.
телефон: 8-928-304-15-00
e-mail: geoproekt26@yandex.ru

Саморегулируемая организация Союз
«Проектировщики Северного Кавказа»
СРО-П-135-15022010.
Регистрационный номер П-135-002634096352-0233 от 10 июня 2016 г.

Заказчик: АО «Агрохлебопродукт»

«МТФ на 2000 фуражных коров № 8 Ставропольского края», расположенная на з/у К.Н. 26:35:020103:12 в границах ОАО «Марьинское»

Рабочая документация

Архитектурные решения

Склад минеральных кормов (позиция 9 по ГП)

3/07-22-АР8

Директор Е. П. Лотова

Главный инженер проекта А. В. Кулаков

г. Ставрополь 2022

Состав основных комплектов рабочей документации

Номер тома	Обозначение	Наименование	Приме-чание
	3/07-22-ГП	Генеральный план	
		Архитектурные решения	
	3/07-22-АР1	Коровник (позиция 1 по ГП)	
	3/07-22-АР1.1	Соединительная галерея (поз. 1.1-1.3 по ГП)	
	3/07-22-АР2	Коровник (позиция 2 по ГП)	
	3/07-22-АР3	Доильно-молочный блок с АБК (позиция 3 по ГП)	
	3/07-22-АР4	Сухостойный коровник (позиция 4 по ГП)	
	3/07-22-АР5	Санпропускник (позиция 5 по ГП)	
	3/07-22-АР6	Хозяйственный блок с навесом для техники (позиция 7 по ГП)	
	3/07-22-АР7	Навес для кормов (позиция 8 по ГП)	
	3/07-22-АР8	Склад минеральных кормов (позиция 9 по ГП)	
	3/07-22-АР9	Склад минеральных кормов (позиция 10 по ГП)	
	3/07-22-АР10	Дезбарьер (позиция 11 по ГП)	
	3/07-22-АР11	Дезбарьер (позиция 12 по ГП)	
	3/07-22-АР12	Насосная станция 2-го подъема (позиция 15 по ГП)	
	3/07-22-АР13	Весовая (позиция 19 по ГП)	
	3/07-22-АР14	Телятник для разных возрастных групп (позиция 20 по ГП)	
	3/07-22-АР15	Телятник для разных возрастных групп (позиции 21 - 23 по ГП)	
	3/07-22-АР16	Сенник (позиции 24, 26, 27 по ГП)	
	3/07-22-АР17	Склад минеральных кормов (позиция 25 по ГП)	

Изм.	Кол.уч.	Лист	№док.	Подп.	Дата	**3/07-22 СР**		
						«МТФ на 2000 фуражных коров № 8 Ставропольского края», расположенная на з/у К.Н. 26:35:020103:12 в границах ОАО «Марьинское»	Стадия	Лист	Листов
							Р	1	6
Н.контр.		Рукинова			27.04.23		**ООО «ГЕОпроект»**		
Г И П		Кулаков			27.04.23				

	3/07-22-АР18	Сенник (позиции 28, 29 по ГП)	
		Конструкции железобетонные. Конструкции металлические	
	3/07-22-КМ1	Коровник (позиция 1 по ГП)	
	3/07-22-КМ1.1	Соединительная галерея (поз. 1.1-1.3 по ГП)	
	3/07-22-КМ2	Коровник (позиция 2 по ГП)	
	3/07-22-КЖ3	Доильно-молочный блок с АБК (позиция 3 по ГП)	
	3/07-22-КМ3	Доильно-молочный блок с АБК (позиция 3 по ГП)	
	3/07-22-КМ4	Сухостойный коровник (позиция 4 по ГП)	
	3/07-22-КЖ5	Санпропускник (позиция 5 по ГП)	
	3/07-22-КМ6	Хозяйственный блок с навесом для техники (позиция 7 по ГП)	
	3/07-22-КМ7	Навес для кормов (позиция 8 по ГП)	
	3/07-22-КМ8	Склад минеральных кормов (позиция 9 по ГП)	
	3/07-22-КМ9	Склад минеральных кормов (позиция 10 по ГП)	
	3/07-22-КМ10	Дезбарьер (позиция 11 по ГП)	
	3/07-22-КМ11	Дезбарьер (позиция 12 по ГП)	
	3/07-22-КЖ12	Силосно-сенажная траншея (позиция 13 по ГП)	
	3/07-22-КЖ13	Фундаменты вспомогательных сооружений (позиции 6, 14, 18 по ГП)	
	3/07-22-КЖ14	Насосная станция 2-го подъема (позиция 15 по ГП)	
	3/07-22-КЖ15	Весовая (позиция 19 по ГП)	
	3/07-22-КМ16	Телятник для разных возрастных групп (позиция 20 по ГП)	
	3/07-22-КМ17	Телятник для разных возрастных групп (позиции 21 - 23 по ГП)	
	3/07-22-КМ18	Сенник (позиции 24, 26, 27 по ГП)	
	3/07-22-КМ19	Склад минеральных кормов (позиция 25 по ГП)	
	3/07-22-КМ20	Сенник (позиции 28, 29 по ГП)	
	3/07-22-КЖ21	Пруд-испаритель ливневых стоков (позиция 30 по ГП)	
	3/07-22-КЖ22	Накопитель жидкой фракции навоза (позиции 31, 32 по ГП)	
	3/07-22-КЖ23	Накопитель секционный разделения жидкой и твердой фракции навоза (позиция 33 по ГП)	

		Электроснабжение. Электрооборудование	
	3/07-22-НЭС	Наружные сети электроснабжения	
	3/07-22-ЭОМ1	Силовое электрооборудование и электрическое освещение (внутреннее). Коровник (позиция 1 по ГП)	
	3/07-22-ЭОМ2	Силовое электрооборудование и электрическое освещение (внутреннее). Коровник (позиция 2 по ГП)	
	3/07-22-ЭОМ3	Силовое электрооборудование и электрическое освещение (внутреннее). Доильно-молочный блок с АБК (позиция 3 по ГП)	
	3/07-22-ЭОМ4	Силовое электрооборудование и электрическое освещение (внутреннее). Сухостойный коровник (позиция 4 по ГП)	
	3/07-22-ЭОМ5	Силовое электрооборудование и электрическое освещение (внутреннее). Санпропускник (позиция 5 по ГП)	
	3/07-22-ЭОМ6	Силовое электрооборудование и электрическое освещение (внутреннее). Хозяйственный блок с навесом для техники (позиция 7 по ГП)	
	3/07-22-ЭОМ7	Силовое электрооборудование и электрическое освещение (внутреннее). Навес для кормов (позиция 8 по ГП)	
	3/07-22-ЭОМ8	Силовое электрооборудование и электрическое освещение (внутреннее). Склад минеральных кормов (позиция 9 по ГП)	
	3/07-22-ЭОМ9	Силовое электрооборудование и электрическое освещение (внутреннее). Склад минеральных кормов (позиция 10 по ГП)	
	3/07-22-ЭОМ10	Силовое электрооборудование и электрическое освещение (внутреннее). Дезбарьер (позиция 11 по ГП)	
	3/07-22-ЭОМ11	Силовое электрооборудование и электрическое освещение (внутреннее). Дезбарьер (позиция 12 по ГП)	
	3/07-22-ЭОМ12	Силовое электрооборудование и электрическое освещение (внутреннее). Насосная станция 2-го подъема (позиция 15 по ГП)	
	3/07-22-ЭОМ13	Силовое электрооборудование и электрическое освещение (внутреннее). Весовая (позиция 19 по ГП)	
	3/07-22-ЭОМ14	Силовое электрооборудование и электрическое освещение (внутреннее). Телятник для разных возрастных групп (позиция 20 по ГП)	
	3/07-22-ЭОМ15	Силовое электрооборудование и электрическое освещение (внутреннее). Телятник для разных возрастных групп (позиции 21 - 23 по ГП)	
	3/07-22-ЭОМ16	Силовое электрооборудование и электрическое освещение (внутреннее). Сенник (позиции 24, 26, 27 по ГП)	
	3/07-22-ЭОМ17	Силовое электрооборудование и электрическое освещение (внутреннее). Склад минеральных кормов (позиция 25 по ГП)	
	3/07-22-ЭОМ18	Силовое электрооборудование и электрическое освещение (внутреннее). Сенник (позиции 28, 29 по ГП)	

		Водоснабжение и канализация	
	3/07-22-НВ	Наружные сети водоснабжения	
	3/07-22-НК	Наружные сети канализации	
	3/07-22-ВК1	Внутренние системы водоснабжения и канализации. Коровник (позиция 1 по ГП)	
	3/07-22-ВК2	Внутренние системы водоснабжения и канализации. Коровник (позиция 2 по ГП)	
	3/07-22-ВК3	Внутренние системы водоснабжения и канализации. Доильно-молочный блок с АБК (позиция 3 по ГП)	
	3/07-22-ВК4	Внутренние системы водоснабжения и канализации. Сухостойный коровник (позиция 4 по ГП)	
	3/07-22-ВК5	Внутренние системы водоснабжения и канализации. Санпропускник (позиция 5 по ГП)	
	3/07-22-ВК6	Внутренние системы водоснабжения и канализации. Склад минеральных кормов (позиция 9 по ГП)	
	3/07-22-ВК7	Внутренние системы водоснабжения и канализации. Телятник для разных возрастных групп (позиция 20 по ГП)	
	3/07-22-ВК8	Внутренние системы водоснабжения и канализации. Телятник для разных возрастных групп (позиции 21-23 по ГП)	
		Отопление, вентиляция и кондиционирование	
	3/07-22-ОВ1	Коровник (позиция 2 по ГП)	
	3/07-22-ОВ2	Доильно-молочный блок с АБК (позиция 3 по ГП)	
	3/07-22-ОВ3	Санпропускник (позиция 5 по ГП)	
	3/07-22-ОВ4	Хозяйственный блок с навесом для техники (позиция 7 по ГП)	
	3/07-22-ОВ5	Склад минеральных кормов (позиция 9 по ГП)	
	3/07-22-ОВ6	Склад минеральных кормов (позиция 10 по ГП)	
	3/07-22-ОВ7	Весовая (позиция 19 по ГП)	
	3/07-22-ОВ8	Склад минеральных кормов (позиция 25 по ГП)	
		Слаботочные сети	
	3/07-22-НСС	Наружные слаботочные сети	
	3/07-22-СС1	Слаботочные системы. Доильно-молочный блок с АБК (позиция 3 по ГП)	
	3/07-22-СС2	Слаботочные системы. Санпропускник (позиция 5 по ГП)	
		Технология производства	
	3/07-22-ТХ1	Общие положения	
	3/07-22-ТХ2	Санпропускник (позиция 5 по ГП)	

		Пожарная сигнализация. Оповещение и управление эвакуацией людей при пожаре	
	3/07-22-ПС1	Доильно-молочный блок с АБК (позиция 3 по ГП)	
	3/07-22-ПС2	Санпропускник (позиция 5 по ГП)	
	3/07-22-ПС3	Склад минеральных кормов (позиция 9 по ГП)	

Технические решения, принятые в рабочих чертежах, соответствуют требованиям экологических, санитарно-гигиенических, противопожарных и других норм, действующих на территории Российской Федерации и обеспечивают безопасную для жизни и здоровья людей эксплуатацию объекта при соблюдении предусмотренных рабочими чертежами мероприятий.

Главный инженер проекта  **/А. В. Кулаков /**

Ведомость чертежей основного комплекта марки АР

Лист	Наименование	Примечание
1	Общие данные	
2	Фасад 1-21, 21-1, А-Е, Е-А	
3	План на отм. 0.000	
4	Разрез 1-1, Разрез 2-2, Разрез 3-3	
5	План кровли	
6	Ведомость отделки помещений, Ведомость дверей, Ведомость окон, Экспликация полов	
7	Схема раскладки стеновых профилированных листов	
8	Схема раскладки кровельных профилированных листов	
9	Узлы	

Технико-экономические показатели

№	Наименование	Количество
1	Количество этажей	1 шт.
2	Этажность	1 шт.
3	Площадь застройки	5076,9
4	Площадь здания	4978,9
5	Строительный объем	33 576,35

Общие данные:

Рабочая документация «МТФ на 2000 фуражных коров № 8 Ставропольского края», расположенная на з/у К.Н. 26:35:020103:12 в границах ОАО «Марьинское». Склад минеральных кормов (позиции 9 по ГП) разработана на основании:

1. Задания на проектирование.

Настоящий проект разработан для строительства в условиях IIIб климатического района со следующими климатическими характеристиками:
- снеговой район II с нормативным весом снегового покрова - 84 кгс/м2/
- ветровой район IV с нормативным ветровым напором - 48 кг/м2/
- расчетная зимняя температура - -18 0/С
- нормативная глубина промерзания - 0,8 м.
- сейсмичность района 8 баллов.
- сейсмичность площадки 8 баллов.

Класс здания -- II;
Степень долговечности- II.
Степень огнестойкости - IV
Класс функциональной пожарной опасности здания - Ф5.2 «складские здания, сооружения, стоянки для автомобилей без технического обслуживания и ремонта, книгохранилища, архивы, складские помещения;».
Класс конструктивной пожарной опасности здания - С0.
Степень ответственности здания - II.
Категория здания по ВПО - Д.

За относительную отметку 0,000 принята отметка уровня чистого пола, что соответствует абсолютной отметке - 465,80

Принятая схема здания - металлокаркас.
Наружные стены:
Наружные ограждающие конструкции каркаса здания со всех сторон выполнены из монолитного железобетона кл. В25, на высоту 4 м. До низа конструкций кровли зашиты профилированным листом С21-1000-0,5.
В осях 2-4/В-Г запроектированы помещения из кирпича керамического толщиной 380 мм. на цементно-песчаном растворе, утеплитель плиты Базалит Л 75 толщиной 70 мм, облицовка из силикатного кирпича толщиной 120мм

Крыша -двускатная, покрытие из профнастила Н57-750-0,7 RAL8017 с антиконденсатным покрытием
Ворота - в осях А-Б и Б-А предусмотрено устройство откатных ворот 5,2х 4,0h.

Технические решения, принятые в рабочей документации, соответствуют требованиям экологических,санитарно-гигиенических, противопожарных и других норм, действующих на территории, Российской Федерации и обеспечивают безопасную для жизни и здоровья людей эксплуатацию объекта при соблюдении предусмотренных рабочей документацией мероприятий.

Главный инженер проекта А. В. Кулаков

Изм.	Кол.уч.	Лист	N док.	Подпись	Дата	3/07-22-АР8			
						«МТФ на 2000 фуражных коров № 8 Ставропольского края», расположенная на з/у К.Н. 26:35:020103:12 в границах ОАО «Марьинское»			
Исполнит.		Рукинова			06.04.23	Склад минеральных кормов (позиция 9 по ГП)	Стадия	Лист	Листов
							Р	1	
Н. контр.		Рукинова			06.04.23	Общие данные	ООО "ГЕОпроект"		
ГИП		Кулаков			06.04.23				

Согласовано

Взам.инв.№

Подпись и дата

Инв.№подл.

Фасад 21-1

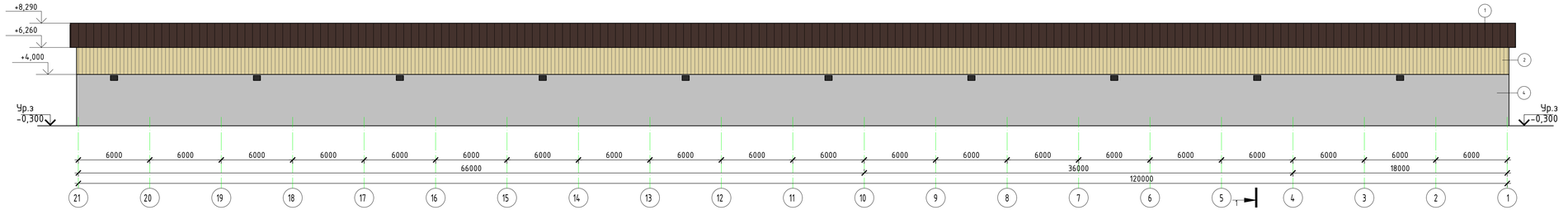

Фасад 1-21

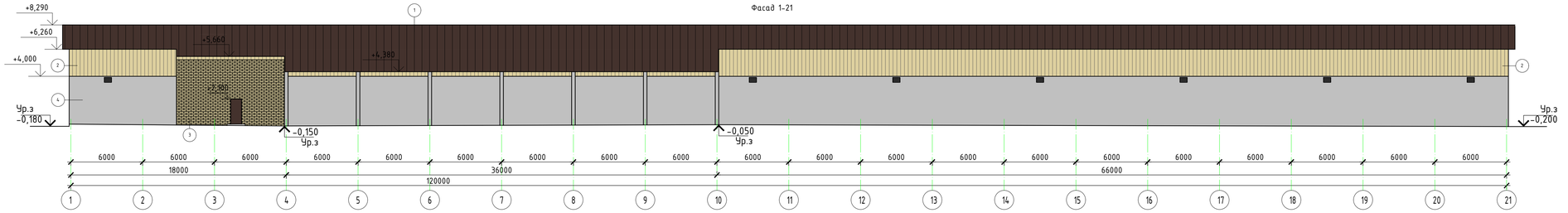

Фасад Е-А

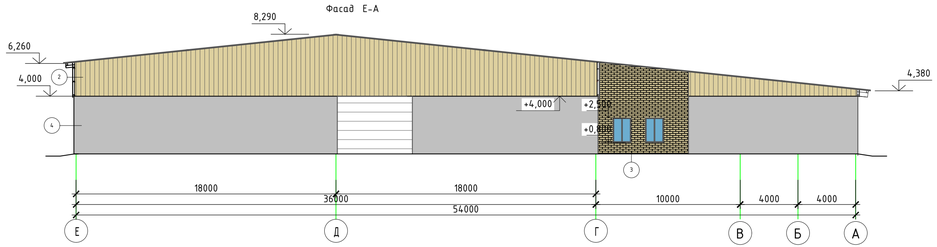

Фасад А-Е

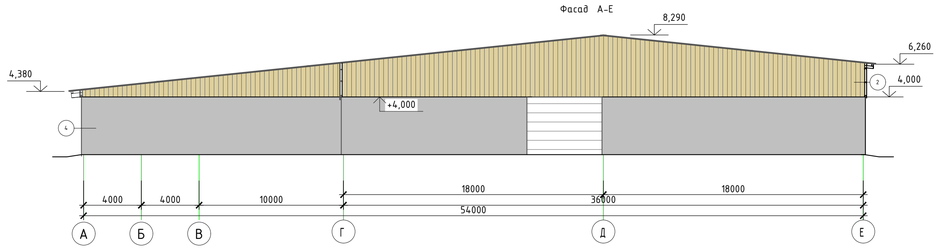

Условные обозначения

1. Профлист Н57-750-0,7 RAL8017 с антиконденсатным покрытием
2. Профлист С21-1000-0,5 RAL1014
3. Лицевой кирпич силикатный RAL1014
4. Железобетонная стена без отделки

Ведомость материалов фасада

Наименование	Площадь
Профилированный лист С21-1000-0,5 RAL1014	798,6
Профилированный лист кровельный Н57-750-0,7 RAL8017 с антиконденсатным покрытием	5402,7
Лицевой кирпич силикатный RAL1014	84,0

Согласовано

Взам. инв. №

Подпись и дата

Инв. № подл.

						3/07-22-АР8	
						«МТФ на 2000 фуражных коров № 8 Ставропольского края», расположенная на з/у К.Н. 26:35:020103:12 в границах ОАО «Марьинское»	
Изм.	Колуч.	Лист	N док.	Подпись	Дата		
Исполнит.		Рукинова			06.04.23	Склад минеральных кормов (позиция 9 по ГП)	Стадия: Р; Лист: 2; Листов:
Н. контр.		Рукинова			06.04.23	Фасад 1-21, 21-1, А-Е, Е-А	ООО "ГЕОпроект"
ГИП		Кулаков			06.04.23		

План на отм. 0,000

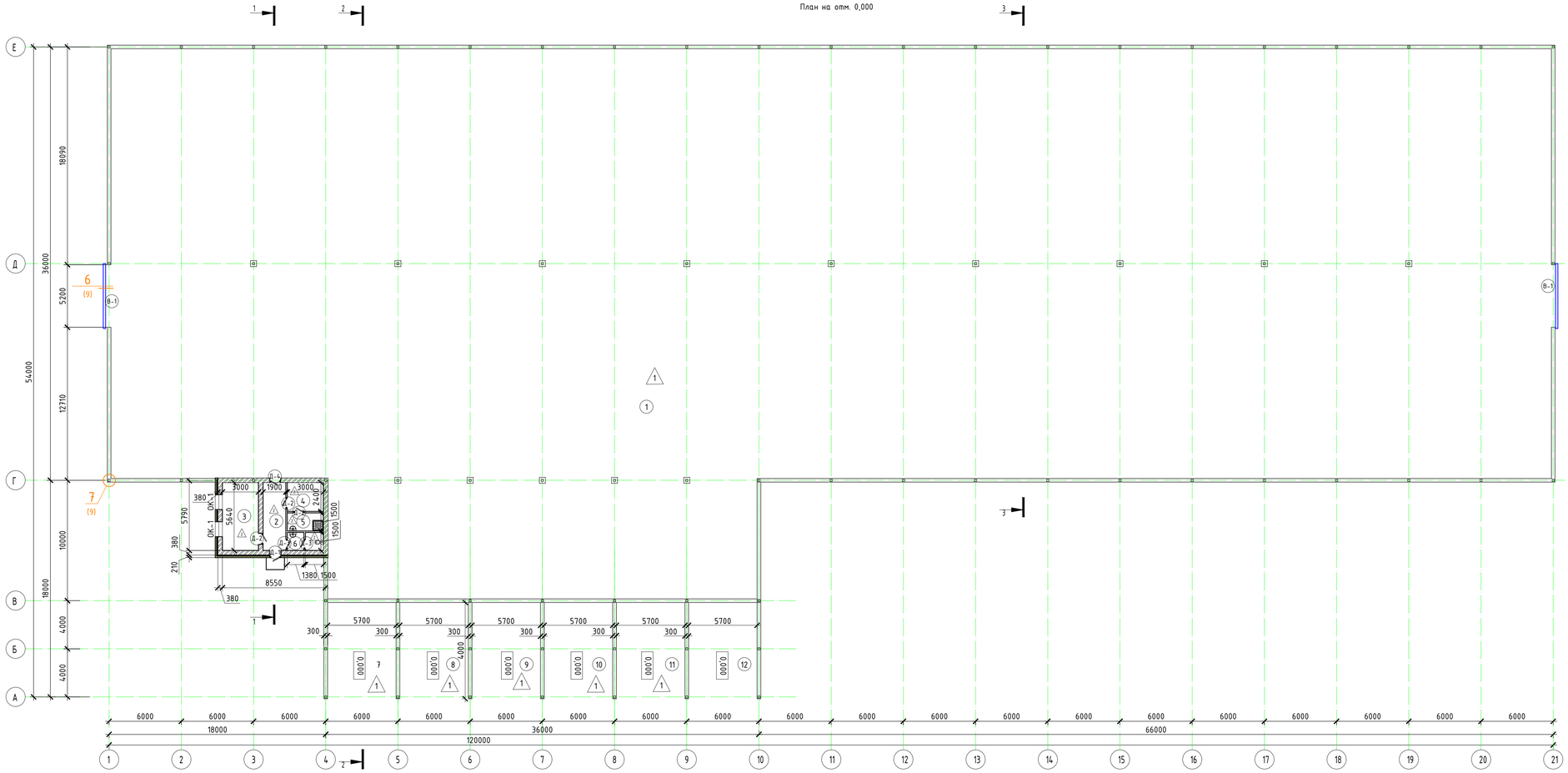

ЭКСПЛИКАЦИЯ ПОМЕЩЕНИЙ

Номер помещения	Наименование	Площадь, м2	Кат. помещения
1	Склад минеральных кормов	4630,29	
2	Коридор	10,70	
3	Помещение обогрева	16,90	
4	Раздевалка	7,20	
5	Душевая	4,50	
6	Санузел	4,32	
7	Склад минеральных кормов	22,8	
8	Склад минеральных кормов	22,8	
9	Склад минеральных кормов	22,8	
10	Склад минеральных кормов	22,8	
11	Склад минеральных кормов	22,8	
12	Склад минеральных кормов	22,8	

Согласовано

Взам. инв. №

Подпись и дата

Инв. № подл.

						3/07-22-АР8	
						«МТФ на 2000 фуражных коров № 8 Ставропольского края», расположенная на з/у К.Н. 26:35:020103:12 в границах ОАО «Марьинское»	
Изм.	Колуч.	Лист	N док.	Подпись	Дата		
Исполнит.		Рукинова			06.04.23	Склад минеральных кормов (позиция 9 по ГП)	Стадия: Р; Лист: 3; Листов:
Н. контр.		Рукинова			06.04.23	План на отм. 0.000	ООО "ГЕОпроект"
ГИП		Кулаков			06.04.23		

Разрез 1-1

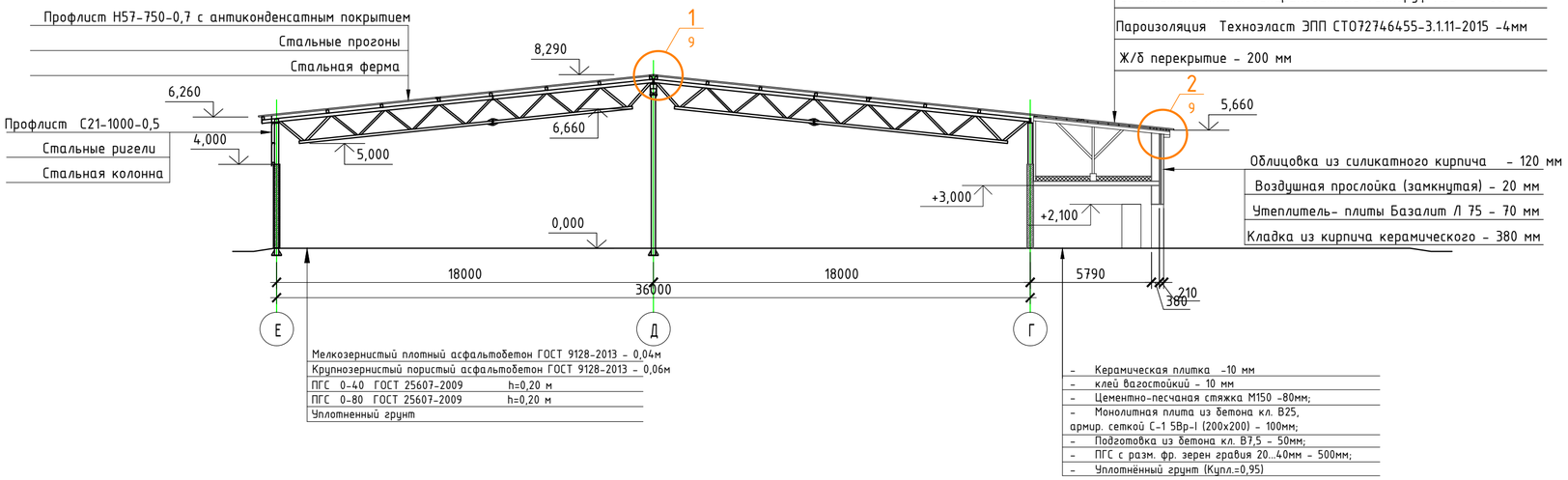

Разрез 2-2

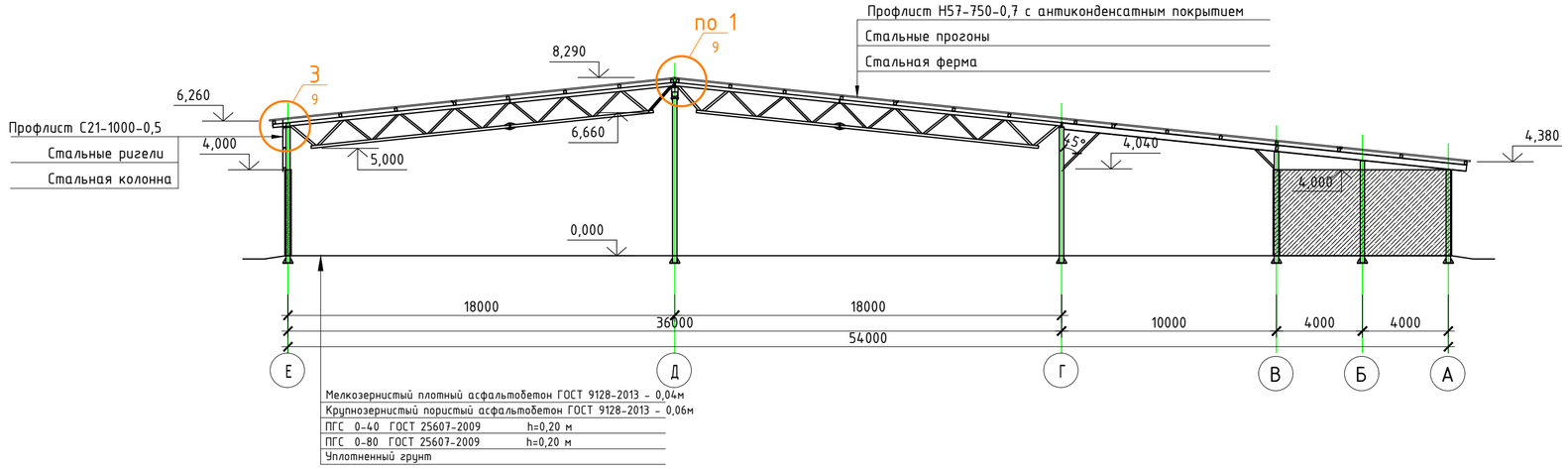

Разрез 3-3

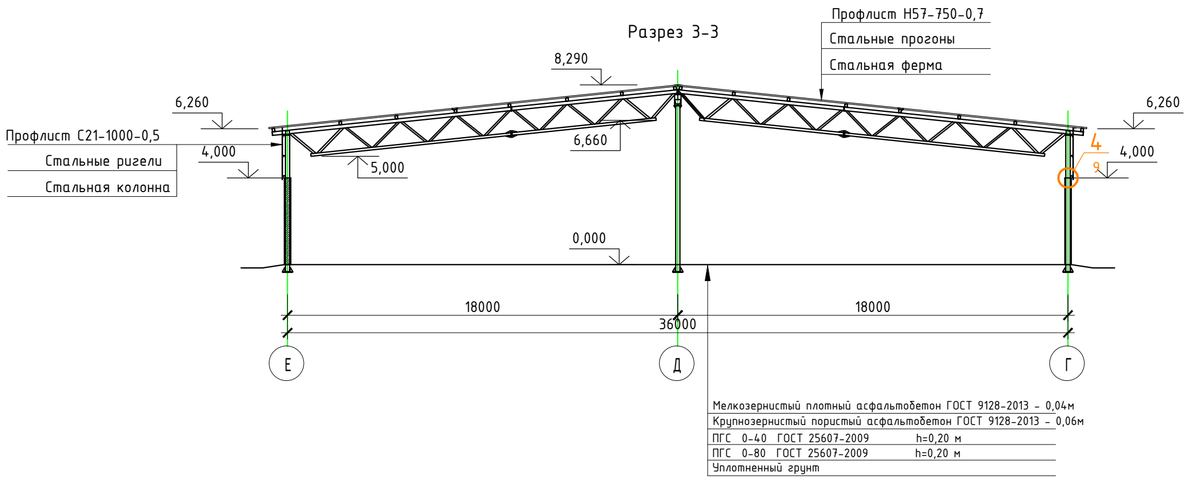

Расход на утепление перекрытия в осях 2-4/В-Г

1. Гидроизоляция "Техноэласт Барьер (БО)" - 49,2 м^2
2. Утеплитель "Техноруф В60"-2,5 м^3
3. Утеплитель "Техноруф Н35"-4,0 м^3
4. Техноэласт ЭПП СТО72746455-3.1.11-2015 - 49,2 м^2

						3/07-22-АР8	
						«МТФ на 2000 фуражных коров № 8 Ставропольского края», расположенная на з/у К.Н. 26:35:020103:12 в границах ОАО «Марьинское»	
Изм.	Кол.уч.	Лист	N док.	Подпись	Дата		
Исполнит.		Рукинова			06.04.23	Склад минеральных кормов (позиция 9 по ГП)	Стадия: Р; Лист: 4; Листов:
Н. контр.		Рукинова			06.04.23	Разрез 1-1, Разрез 2-2, Разрез 3-3	ООО "ГЕОпроект"
ГИП		Кулаков			06.04.23		

Согласовано

Взам. инв. №

Подпись и дата

Инв. № подл.

План кровли

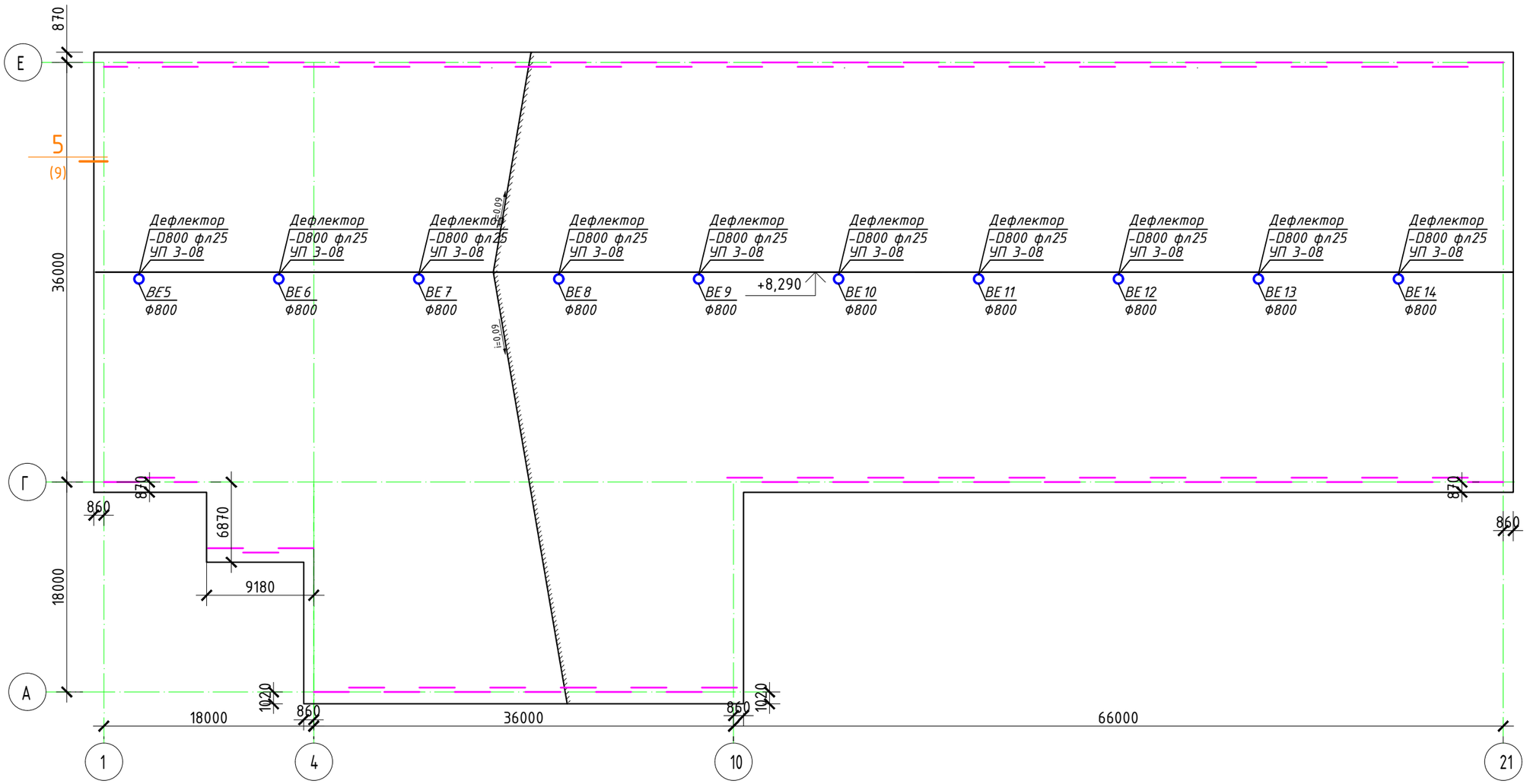

						3/07-22-АР8	
						«МТФ на 2000 фуражных коров № 8 Ставропольского края», расположенная на з/у К.Н. 26:35:020103:12 в границах ОАО «Марьинское»	
Изм.	Кол.уч.	Лист	N док.	Подпись	Дата		
Исполнит.		Рукинова			06.04.23	Склад минеральных кормов (позиция 9 по ГП)	Стадия: Р; Лист: 5; Листов:
Н. контр.		Рукинова			06.04.23	План кровли	ООО "ГЕОпроект"
ГИП		Кулаков			06.04.23		

Согласовано

Взам.инв. №

Подпись и дата

Инв. № подл.

Ведомость ворот и дверей

№ п/п	Обознач. на плане	Габаритные размеры	Примечания	Кол-во
	В-1	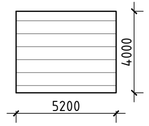	Ворота откатные 5200х4000(h)	2
	Д-1	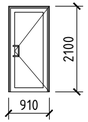	Дверь ПВХ ДПН, Г, Оп Пр, Р 910х2100(h) ГОСТ 30970-2014	1
	Д-2	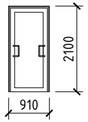	Дверь ПВХ ДПВ, Г, Оп Пр/Л Р 910х2100(h) ГОСТ 30970-2014	1/2
	Д-3	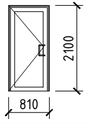	Дверь ПВХ ДПВ, Г, Оп Л, Р 810х2100(h) ГОСТ 30970-2014	2
	Д-4	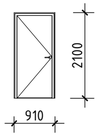	Дверь металлическая противопожарная EI30, Оп Л ГОСТ Р 57327-2016 910х2100(h)	1

Ведомость окон

№ п/п	Обознач. на плане	Габаритные размеры	Примечания	Кол-во
	ОК-1	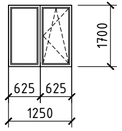	Окно ПВХ. Двустворчатое. Одинарное остекление, Одна створка поворотно-откидная ГОСТ 30674-99	2

Экспликация полов

Тип пола	Схема пола или тип пола по серии	Данные элементов пола (наименование, толщина, основание и др.), мм	Площадь, м²
1	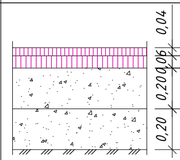	Мелкозернистый плотный асфальтобетон тип Б марка II ГОСТ 9128-2013 (Купл=0,98) - 0,04м Крупнозернистый пористый асфальтобетон марка II ГОСТ 9128-2013 (Купл=0,96) - 0,06м ПГС 0-40 ГОСТ 25607-2009 (Купл=0,96) - 0,20 м ПГС 0-80 ГОСТ 25607-2009 (Купл=0,96) - 0,20 м Уплотненный грунт основания (Купл=0,94)*	2993,74
2	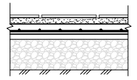	- Керамическая плитка -10 мм - клей вагостойкий - 10 мм - Цементно-песчаная стяжка М150 -80мм; - Монолитная плита из бетона кл. В25, армир. сеткой С-1 5Вр-I (200х200) - 100мм; - Подготовка из бетона кл. В7,5 - 50мм; - ПГС с разм. фр. зерен гравия 20...40мм - 500мм; - Уплотнённый грунт (Купл.=0,95)	43,6

Ведомость отделки помещений

Наименование или номер помещения	Потолки		Стены или перегородки				Примечание
	Площадь, м²	Вид отделки	Площадь, м²	Вид отделки	Тип пола	Площадь, м²	
1	2	3	4	5	6	7	8
1, 7, 8, 9, 10, 11, 12		-		-	1	4767,1	
2, 3, 4, 5, 6	43,6	- грунтовка, - шпатлека, - затирка, - грунтовка - окраска улучшенной водоэмульсионной краской;	168,8	- штукатурка - грунтовка - плиточный клей - керамическая плитка	2	43,6	

КЛАДКА СТЕН И ПЕРЕГОРОДОК

Кирпичные стены наружные толщиной 380 мм из кирпича марки КР-р-по 250×120×65/1НФ/100/2,0/50/ГОСТ 530-2012, на цементно-песчаном растворе растворе марки М50 - 31,4 м³;

Кирпичные стены наружные толщиной 250 мм из кирпича марки КР-р-по 250×120×65/1НФ/100/2,0/50/ГОСТ 530-2012, на цементно-песчаном растворе растворе марки М50 - 8,9 м³;

Кирпичные стены внутренние толщиной 380 мм из кирпича марки КР-р-по 250×120×65/1НФ/100/2,0/50/ГОСТ 530-2012, на цементно-песчаном растворе растворе марки М50 - 5,7 м³;

Кирпичные перегородки толщиной 120 мм из кирпича марки КР-р-по 250×120×65/1НФ/100/2,0/50/ГОСТ 530-2012, на цементно-песчаном растворе растворе марки М50 - 32,2 м²;

Утеплитель- плиты Базалит Л 75 - 6,2 м³

1. Данный лист см. с планами этажей и фасадами.
2. Все размеры уточнить по месту.

Согласовано

Взам.инв. №

Подпись и дата

Инв. № подл.

Изм.	Кол.уч.	Лист	N док.	Подпись	Дата
Исполнит.		Рукинова			06.04.23
Н. контр.		Рукинова			06.04.23
ГИП		Кулаков			06.04.23

3/07-22-АР8

«МТФ на 2000 фуражных коров № 8 Ставропольского края», расположенная на з/у К.Н. 26:35:020103:12 в границах ОАО «Марьинское»

Склад минеральных кормов (позиция 9 по ГП)

Стадия	Лист	Листов
Р	6	

Ведомость отделки помещений
Ведомость дверей
Ведомость окон
Экспликация полов

ООО "ГЕОпроект"

Фасад 21-1

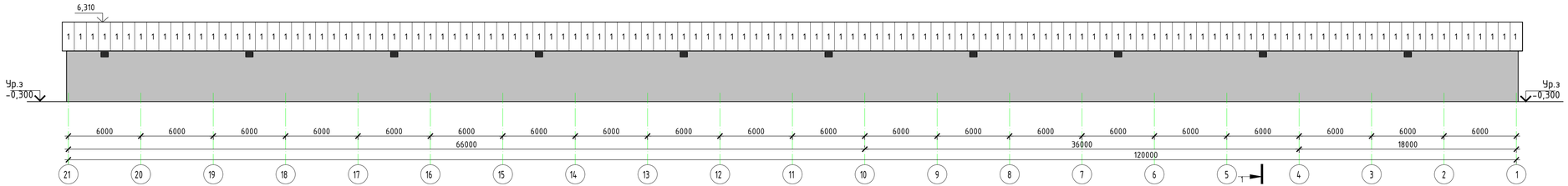

Фасад 1-21

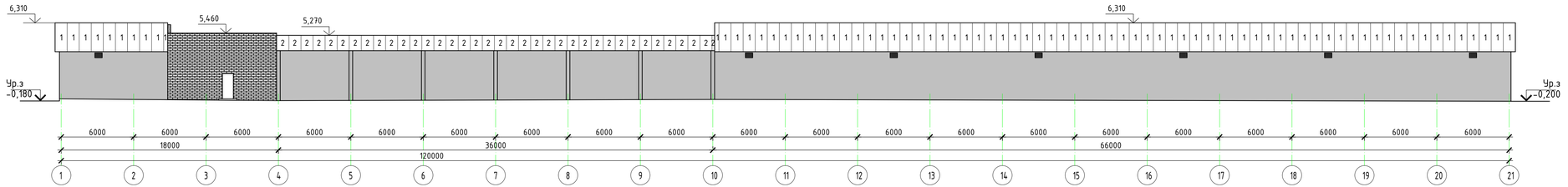

Фасад Е-А

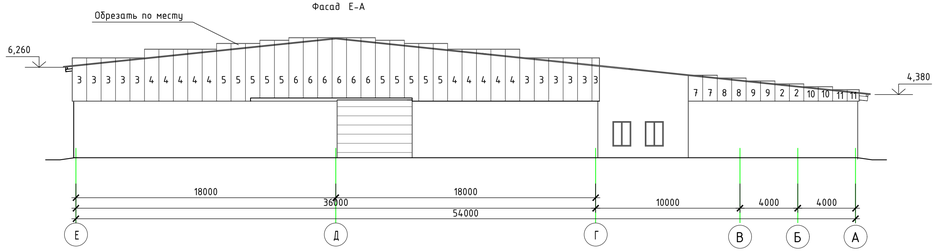

Фасад А-Е

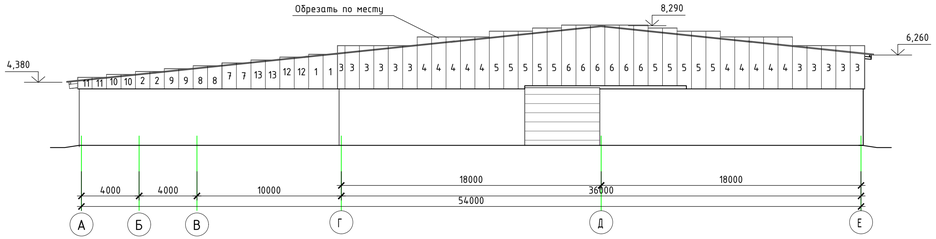

Спецификация элементов профильного листа (с учетом нахлеста)

Марка, поз.	Обозначение	Наименование	Кол.	Масса ед., кг	Приме-чание
1	Стеновой профильный лист RAL1014	С21-1000-0,5 L=2400 мм	199		506,25 м^2
2	Стеновой профильный лист RAL1014	С21-1000-0,5 L=1270 мм	41		55,19 м^2
3	Стеновой профильный лист RAL1014	С21-1000-0,5 L=3000 мм	22		69,96 м^2
4	Стеновой профильный лист RAL1014	С21-1000-0,5 L=3600 мм	20		76,32 м^2
5	Стеновой профильный лист RAL1014	С21-1000-0,5 L=4000 мм	20		84,8 м^2
6	Стеновой профильный лист RAL1014	С21-1000-0,5 L=4200 мм	12		53,42 м^2
7	Стеновой профильный лист RAL1014	С21-1000-0,5 L=1800 мм	4		7,63 м^2
8	Стеновой профильный лист RAL1014	С21-1000-0,5 L=1600 мм	4		6,7 м^2
9	Стеновой профильный лист RAL1014	С21-1000-0,5 L=1400 мм	4		5,94 м^2
10	Стеновой профильный лист RAL1014	С21-1000-0,5 L=1000 мм	4		4,24 м^2
11	Стеновой профильный лист RAL1014	С21-1000-0,5 L=800 мм	4		3,4 м^2
12	Стеновой профильный лист RAL1014	С21-1000-0,5 L=2200 мм	2		4,66 м^2
13	Стеновой профильный лист RAL1014	С21-1000-0,5 L=2000 мм	2		4,24 м^2
итого:					885,3 м^2

Примечание:
Раскладка выполнена согласно альбому технических решений "МеталлПрофиль"
Профлист С21-1000-0,5 - ширина листа 1060 мм

Согласовано

Взам.инв.№

Подпись и дата

Инв.№подл.

Изм.	Колуч.	Лист	N док.	Подпись	Дата
Исполнит.	Рукинова				06.04.23
Н. контр.	Рукинова				06.04.23
ГИП	Кулаков				06.04.23

3/07-22-АР8

«МТФ на 2000 фуражных коров № 8 Ставропольского края», расположенная на з/у К.Н. 26:35:020103:12 в границах ОАО «Марьинское»

Склад минеральных кормов (позиция 9 по ГП)

Стадия	Лист	Листов
Р	7	

Схема раскладки стеновых профилированных листов

ООО "ГЕОпроект"

План кровли

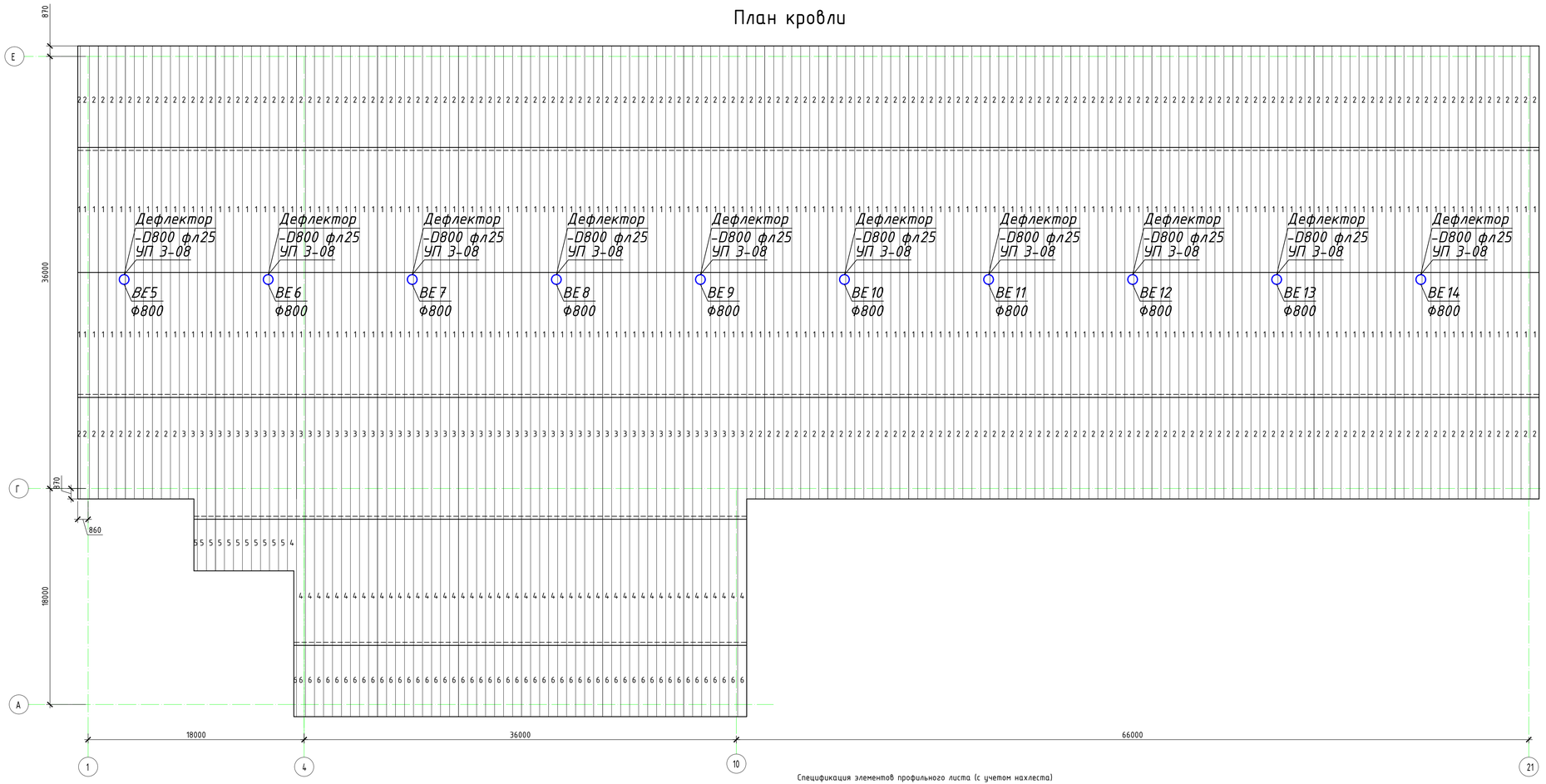

Спецификация элементов профильного листа (с учетом нахлеста)

Марка, поз.	Обозначение	Наименование	Кол.	Масса ед., кг	Площадь
1	Кровельный профильный лист RAL8017 с антиконденсатным покрытием	Н57-750-0,7 L=10471 мм	326		2734,25 м^2
2	Кровельный профильный лист RAL8017 с антиконденсатным покрытием	Н57-750-0,7 L=8750 мм	263		1843,30 м^2
3	Кровельный профильный лист RAL8017 с антиконденсатным покрытием	Н57-750-0,7 L=10460 мм	63		527,84 м^2
4	Кровельный профильный лист RAL8017 с антиконденсатным покрытием	Н57-750-0,7 L=10810 мм	51		441,60 м^2
5	Кровельный профильный лист RAL8017 с антиконденсатным покрытием	Н57-750-0,7 L=4580 мм	11		40,35 м^2
6	Кровельный профильный лист RAL8017 с антиконденсатным покрытием	Н57-750-0,7 L=6230 мм	51		254,50 м^2

Примечание:
Раскладка выполнена согласно альбому технических решений "МеталлПрофиль"
Профлист Н57-750-0.7 - ширина листа 801 мм

						3/07-22-АР8	
						«МТФ на 2000 фуражных коров № 8 Ставропольского края», расположенная на з/у К.Н. 26:35:020103:12 в границах ОАО «Марьинское»	
Изм.	Кол.уч.	Лист	N док.	Подпись	Дата		
Исполнит.		Рукинова			06.04.23	Склад минеральных кормов (позиция 9 по ГП)	Стадия: Р; Лист: 8; Листов:
Н. контр.		Рукинова			06.04.23	Схема раскладки кровельных профилированных листов	ООО "ГЕОпроект"
ГИП		Кулаков			06.04.23		

Согласовано

Взам.инв.№

Подпись и дата

Инв.№подл.

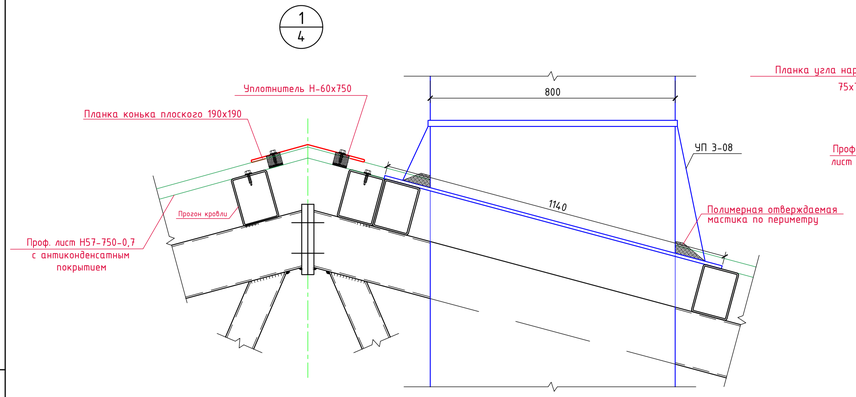

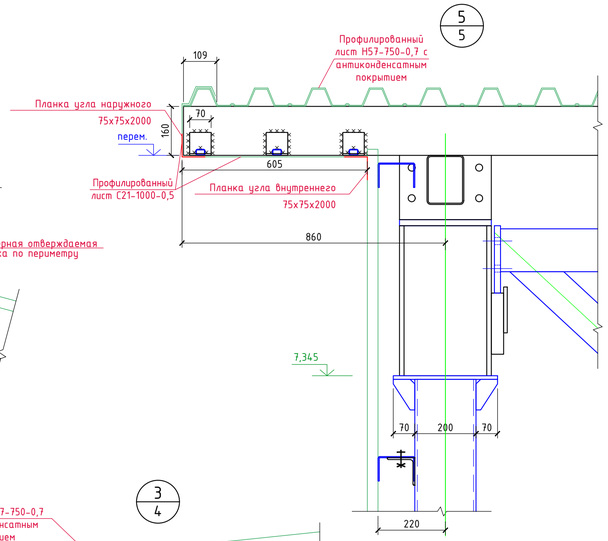

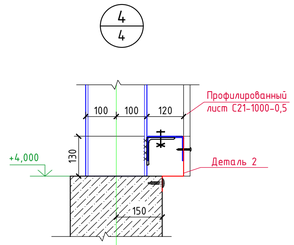

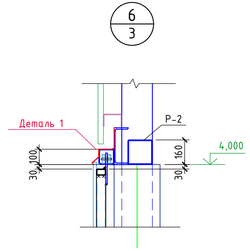

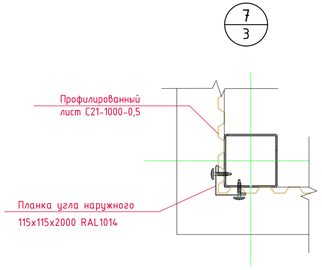

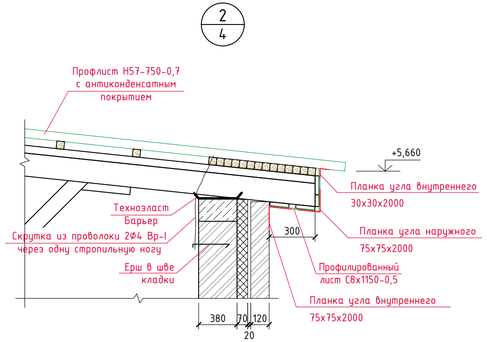

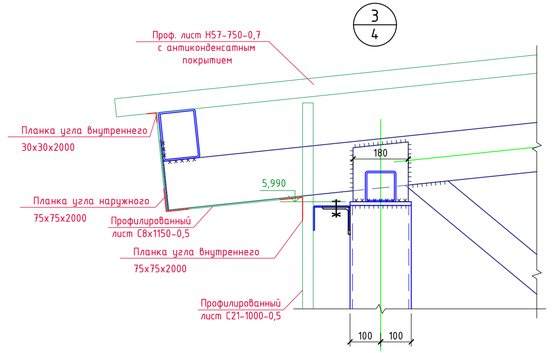

Спецификация элементов

Марка, ПОЗ.	Обозначение	Наименование	Кол. шт	Примечание
1	"МеталлПрофиль"	Планка конька плоского 190х190х2000 RAL8017	68	
2		Снегозадержатель планка 95х65х2000 RAL8017	120	
3		Планка угла наружного 75х75х2000 RAL1014	139	
4		Планка угла внутреннего 75х75х2000 RAL1014	139	
5		Планка угла внутреннего 30х30х2000 RAL1014	111	
6		Планка угла наружного 115х115х2000 RAL1014	8	
7		Профилированный лист С8х1150-0,5 RAL1014 (подшивка карнизных свесов кровли)	-	201,0 м²
8		Уплотнитель Н-60х750	326	
9	Деталь 1	RAL1014 t=0,5 мм 140х100х2000 размер заготовки 350х2000 мм	6	
10	Деталь 2	RAL1014 t=0,5 мм 130х70х50х2000 размер заготовки 250х2000 мм	103	

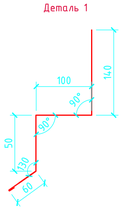

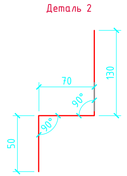

						3/07-22-АР8
						«МТФ на 2000 фуражных коров № 8 Ставропольского края», расположенная на з/у К.Н. 26:35:020103:12 в границах ОАО «Марьинское»
Изм.	Кол.уч.	Лист	N док.	Подпись	Дата	
Исполнит.		Рукинова			06.04.23	Склад минеральных кормов (позиция 9 по ГП)
Н. контр.		Рукинова			06.04.23	Узлы
ГИП		Кулаков			06.04.23	

Стадия	Лист	Листов
Р	9	

ООО "ГЕОпроект"

Согласовано

Взам. инв. №

Подпись и дата

Инв. № подл.